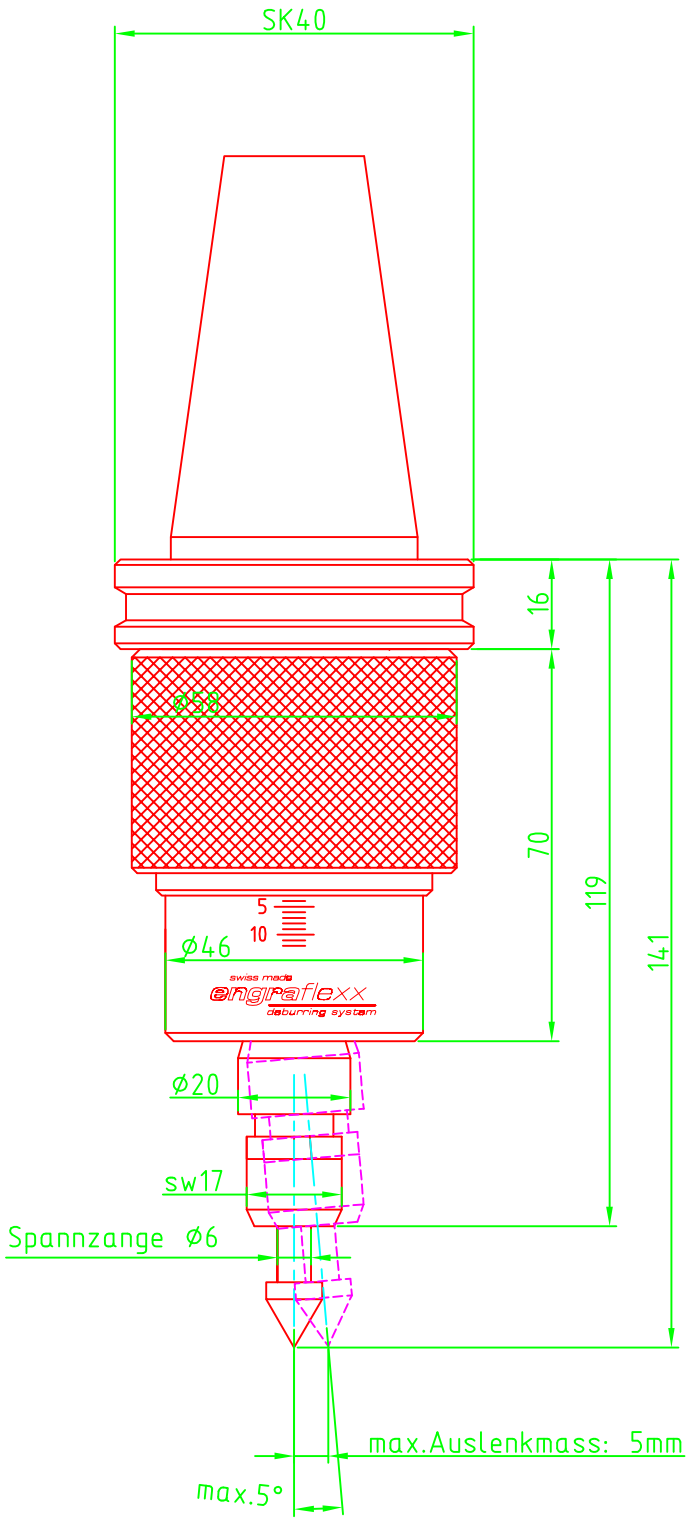

(Verwendungsbereich)	(Zul. Abw.)	(Oberfl.)	Maßstab % / (Gewicht)
			(Werkstoff, Halbzeug) (Rohteil-Nr) (Modell- oder Gesenk-Nr)

	Datum	Name
Bearb.	26.08.10	sch
Gepr.	26.08.10	sch
Norm		

engraflexx EC / SK40

SEH Technik GmbH
CH-9242 Oberuzwil / SG

85-520-SK40

Blatt
Bl.

Zust	Änderung	Datum	Name	(Urspr.)	(Ers. f.:)	(Ers. d.:)